TECNODIN

FICHA TECNICA PRODUCTO

470001T MANDO 3L CON ESPIGA ROSCADA

Espiga roscada de acero tratado.
PA: Poliamida negra reforzada.

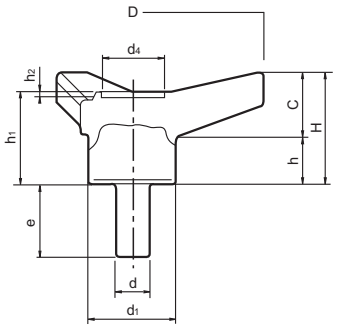

Código	D	H	d	d1	d4	h	h1	h2	C	e	Color
47000104501	45	21	M6	16	11	10	18	1	11	25	Negro
47000106501	65	28	M8	22	15,5	11,5	23,5	1,5	16,5	30	Negro
47000108501	85	37	M10	30	21	16	30,5	2	21	40	Negro
47000110501	105	46	M12	35	25	19	37,5	2	26	50	Negro
47000112501	125	54	M12	42,5	28,5	23	44	2	31	50	Negro