TECNODIN

FICHA TÉCNICA PRODUCTO

48007812000 PROLONGACIONES PARA TAPÓN PFP

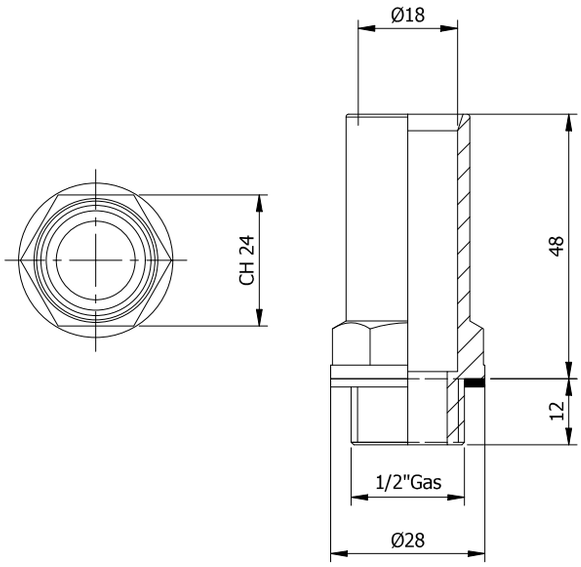

Cuerpo de extensión con rosca macho 1/2"BSP y orificio superior de Ø18mm para componentes a presión; puede usarse combinado con los tapones a presión planos 480061.
Gracias a esta extensión se consigue elevar la posición del respirador del tapón acoplado y con ello se reduce la posibilidad fugas.
La extensión está fabricada con termoplástico (Poliamida 66) e incluye una junta de fibra.