TECNODIN

FICHA TÉCNICA PRODUCTO

480022 VISOR METÁLICO INOXIDABLE DE ALTA PRESIÓN

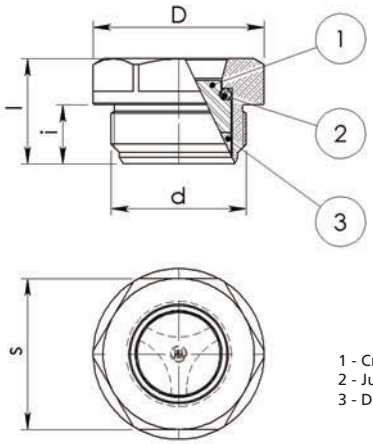

Código	d	i	s	l
48002212001	G 1/2"	12	27	19
48002219001	G 3/4"	13	32	21
48002225001	G 1”	14	41	23

1 - Cristal.
2 - Junta.
3 - Distanciador. (Acero).

Indicador de nivel con cuerpo de acero inoxidable.
Ventana del visor en cristal y junta en FKM Viton.
Gracias a estas características la temperatura de trabajo es de -10ºC a +150ºC.
La presión máxima de trabajo es de 40 bar.
Este producto es adecuado para aplicaciones que trabajan a presiones media-alta.