TECNODIN

FICHA TECNICA PRODUCTO

480022 VISOR METÁLICO INOXIDABLE

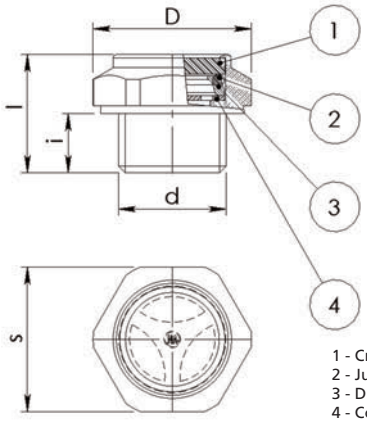

1 - Cristal.
2 - Junta.
3 - Distanciador. (Acero).
4 - Contraste. (Aleación de aluminio).

+150ºC
-10ºC

Código	d	i	s	l
48002206000	G 1/4"	8	17	17
48002209000	G 3/8"	9	22	18
48002212000	G 1/2"	9	27	20
48002219000	G 3/4"	11	32	22
48002225000	G 1”	10	40	22

Indicador de nivel con cuerpo de acero inoxidable.
Ventana del visor en cristal y junta en FKM GLT Viton.
Gracias a estas características la temperatura de trabajo es de -10ºC a +150ºC.
La presión máxima de trabajo es de 10 bar.
Este producto se utiliza en reductores y similares, instalaciones para energia solar y térmica, intercambiadores de calor, bombas.